NADPROŻE ŻELBETOWE
N1. 30x30
SKALA 1:20
L=210 cm - 2 szt.

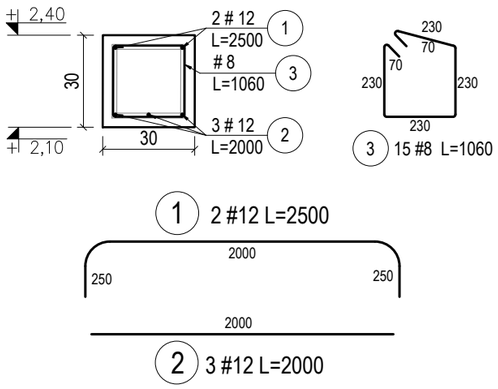

NADPROŻE ŻELBETOWE
N2. 30x30
SKALA 1:20
L=140 cm - 1 szt.

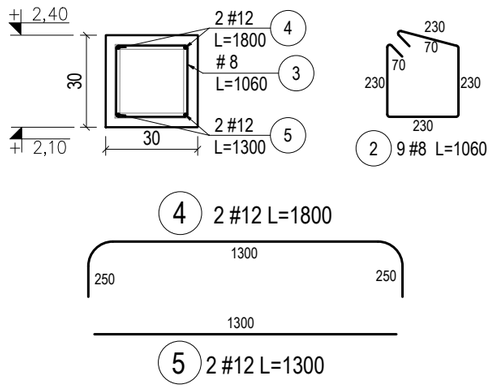

NADPROŻE ŻELBETOWE
N3. 25x25
SKALA 1:20
L=210 cm - 1 szt.

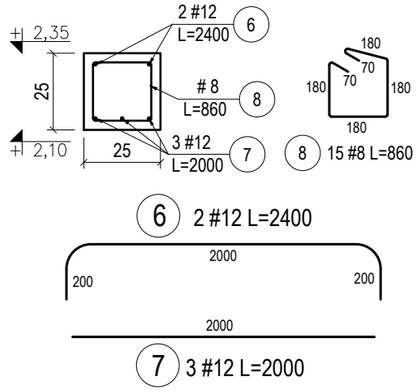

PODCIĄG ŻELBETOWY
P2. 25x30
SKALA 1:20
L=340 cm - 1 szt.

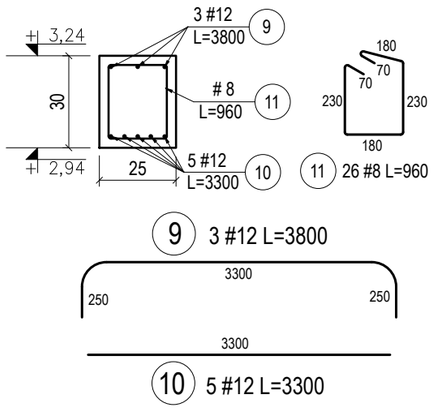

Rozstaw strzemion w belkach - jedno-przęsłowych:
-odcinek I rodzaju (strefa przęsłowa) co 16 cm
-odcinek II rodzaju (strefa podporowa) co 8 cm

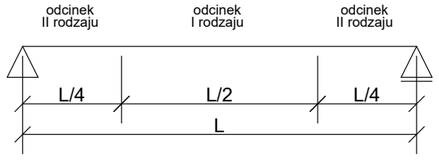

TRZPIEŃ ŻELBETOWY
T1. 25x25
SKALA 1:20
12 szt.

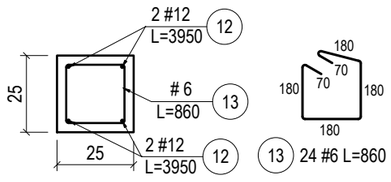

SŁUP ŻELBETOWY
S5. 30x30
SKALA 1:20
8 szt.

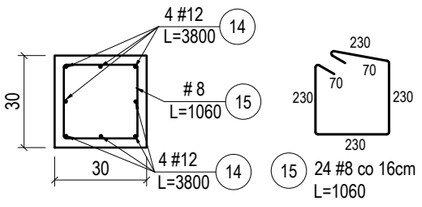

UWAGI:

MATERIAŁ:
- Beton C20/25
- Stal B500A
- Klasa ekspozycji XC1
- Otulina 30 mm

dim	Zakład Usług Inwestycyjnych DIM sp. z o.o. K-Koźle, ul. Limanowskiego 1 tel. 4824800		
Inwestor:	Gmina Reńska Wieś ul. Pawłowicka 1, 47-208 Reńska Wieś		
Temat:	Budowa sali gimnastycznej		
Adres:	Większyce ul. Szkolna 47-208 Reńska Wieś dz nr 1094, 255/5, 255/6		
Temat rys.:	Konstrukcja elementów żelbetowych		01.09.2022 r.
Projektant konstukcji:	mgr inż. Tomasz Strzałka upr. nr OPL/1437/PWBKb/17		Skala: 1:20
Sprawdzający konstrukcji:	mgr inż. Adam Gugała upr. nr OPL/1509/PWBKb/18		Rys. nr K-10
Opracowujący:	mgr inż. Ignacy Szeliga		Branża: Konstrukcyjna